GEFRAN

GEFRAN 1200/1300温度控制器

主要应用

- 挤压生产线
- 注塑压力
- 热冲头
- 橡胶压力
- 装箱机
- 包装机
- 聚合物和合成纤维生产厂
- 食品加工厂
- 铸造车间
- 冷却设备
- 温室及测试台
- 陶瓷业和建筑部件干燥剂
- 烤炉
- 油漆箱

主要特征

- 通用输入面板可组态
- 通常情况下准确度高于0.2%f.s
- 控制输出：继电器、逻辑、三端双向可控硅开关或持续
- 液体有冷却/加热功能可选
- 3个报警器具有完全可组态功能
- 模拟中继输出
- 高达2个绝缘数字输入可组态
- 绝缘数字输入具有可组态功能
- 对于CT辅助输入 *(TA) (50mAac)*
- 加热器破裂或探针短路报警
- 自调谐、自动调谐、软启动、无波动手动/自动功能
- 双重设定、设定ramp、同步输出功能
- 绝缘RS485串联线协议：GEFRAN MODBUS RTU
- 自诊断
- 带Winstrm PC快速组态

概述

微处理控制器，1200的规格为48×96（1/8DIN）和1300的规格为96×96（1/4DIN），运用SMT技术制造。完整的操作界面，用Lexan膜保护，从而确保面板保护等级IP65。本产品有4个键，两个4位数字绿色LED显示，4个红色信号LED为4个继电器/逻辑输出服务，以及另外3个可编程LED用以显示仪表的不同工作状态。
控制变量的主要输入是通用的，并允许多种的信号连接：
热电偶、电阻温度计、电热调节器、习惯线性输入和全部具有习惯线性的可能性，从面板上设定。
输入类型完全从面板上选择，不需要外置适配器和分流器/分配器。
另一个辅助模拟输入可从电流变压器中得到。你可从两个预设值中择一，选择互动模式，报警复位，或输入数字激活储存功能。
仪表提供多达4个输出：
继电器(5A, 250VAC/30VDC cos. = 1)或逻辑（24V ± 10%（10V最小20mA)。一个电压或电流模拟输出都可以。

每个输出都有在面板上自由组态的功能。
除了控制和报警输出外，还可以在输出中通过过程变量、设点、偏差、报警误差和通过串联线得到的数值，重复数字或中继输入的情况。
外加输出（24VDC, 最大30mA）可以为外置变送器供电。
可选择串行通讯有Current Loop或RS485，MODBUS RTU协议和最大速度19200 baud（485)。
仪表的完全编程程序通过功能模块参数的组织变得简单（CFG 指控制参数，Inp 指输入，Out 指输出等)。
仪表还可以在硬件组态的基础上选择显示的参数。
它自动隐藏不相关的参数。
仪表带有一个"EASY"组态，只需要几个参数（只是那些与规定型号相关和控制器操作所必要的)。
这样，你只需要设置设定点和报警点，然后使用特定的按键开始自调谐。
为了更加简化的配置，你可以在Windows菜单中使用一个由一条电缆和一个编程向导组成的PC编程工具（见技术数据代码WINSTRUM)。

技术数据

输入

准确度 0,2% f.s. ±1位
输入信号捕获时间:120msec.

热电偶

J	0...1000°C / 32...1832°F
K	0...1300°C / 32...2372°F
R	0...1750°C / 32...3182°F
S	0...1750°C / 32...3182°F
T	-200...400°C / -328...752°F
B	44...1800°C / 111...3272°F
E	-100...750°C / -148...1382°F
N	0...1300°C / 32...2372°F
自定义	-1999...9999

使用自定义分辨率，
以下热电偶可用：

L-GOST	0...600°C / 32...1112°F
U	-200...400°C / -328...752°F
G	0...2300°C / 32...4172°F
D	0...2300°C / 32...4172°F
C	0...2300°C / 32...4172°F
(NI-Ni18Mo)	0...1100°C / 32...2012°F

RTD 3-线
PT100 -200...850°C / -328...1562°F
JPT100 -200...600°C / -328...1112°F

Tel: 010-5245 6379 Fax: 010-6591 4312 Website: http:www.bs2c.net E-mail: zkcx.sales@foxmail.com

PTC
990Ω, 25°C -55...120°C / -67...248°F
NTC
1KΩ, 25°C -10...70°C / 14...158°F

直流-线性
可设置的刻度界限：
-1999...9999
0...60mV / 12...60mV
0...10V / 2...10V
0...5V / 1...5V
0...1V / 0,2...1V
0...20mA / 4...20mA
输入阻抗：
Ri > 1MΩ per 60mV,1V
Ri > 10KΩ per 5V, 10V
Ri = 50Ω per 20mA
自定义线性有32段

辅助输入
(IN CT)
对于电流变压器
50mAac, 50/60Hz, Ri=10Ω

数字输入
(IN1/IN2)
PNP: Ri = 4,7KΩ (24V, 5mA) 绝缘
1500V
NPN: 无电压接触
手动/自动、本地/遥控功能
组态可选 (从串联线上设点，
设点1/设点2)；设定/复位输出、
开始/停止调谐功能、
软件关闭/启动、报警
复位、存储。

输出
4 个组态功能：
- 输出1继电器 (只与输出2继电器开关接触)
- 输出2继电器、逻辑或三端双向可控硅开关
- 输出3继电器、逻辑、持续或模拟中继
- 输出4继电器或逻辑

各个输出可自由分配到控制功能和报警功能 (使用"OR"或"AND")。它们为一个面板按键或辅助数字输入服务。

继电器
(订单代号R)
额定值:5A/250Vac/30Vdc, cosΩ=1

逻辑
(订单代号D)
24Vdc, Rout=100Ω (10V/20mA)

三端双向可控硅开关(订单代号T)
24...240Vac ± 10%, 50/60Hz, 最大1A
I^2t = 128A^2sec.
泄漏电流最大15mA a 200Vac.

持续 (订单代号C)
0...10V, 0/4...20mA, 500Ω 最大
只针对加热/冷却控制输出。

中继
(订单代号W)
0...10V, 0/4...20mA,500Ω 分辨率 12bit, 有助于变量中继。

串联线
光电绝缘 2/4 线 , RS422/485 (1200, 2400, 4800, 9600, 19200 baud) 界面
保护等级:: MODBUS RTU

电源
标准：100...240Vac/dc ± 10%
按用户要求：11...27Vac/dc ± 10%
50/60Hz, 最大 15VA 最大
由内部保险丝保护，
用户不得维护

供电变送器
24V ±10% 不稳定, 30mA
短路保护

周围环境
工作温度范围： 0...50°C
储存温度范围： -20...70°C
湿度： 20...85%Ur 非冷凝

控制
可用于加热和冷却的开/关、P、PD、PID，带可于键盘设定的参数。
冷却设点与加热设点相关联。
- 相互复位-999...999 位
- 复位电源 -100.0...100.0%
- 周期时间 0...200sec
- 软启动 0.0...500.0 min

对应产生的作用：
- 比例波段 0.0...999.9% f.s.
- 总体时间 0.0...99.99 min
- 派生时间 0.0...99.99 min
- 最大功率限度 0.0...100.0%

报警器
- 与只有直接设点或反向设点相比，多达3个报警可设置为绝对值、偏差值、对称偏差值。
- 报警点可设定在刻度范围内的任何一点。
- 报警器罩带拒电、储存、误差迟滞。
- LBA报警用于调节器控制
- 每个报警器都可设定误差迟滞
- 有不同功能模式的电表输入可指定报警器

重量
320g (1200)
400g (1300)

面板描述

A - PV 显示：过程变量，
高度10mm (1200), 20mm (1300) 绿色
B - SV 显示：设定值
高度10mm (1200), 13mm (1300) 绿色
C - "功能"键
D - "上升"键
E - "下降"键
F - "自动/手动"可选
G - 功能指示、红色LEDs
H - 有功输出指示、红色LEDs

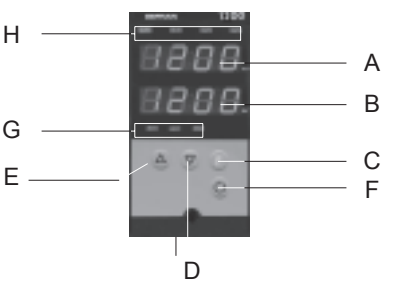

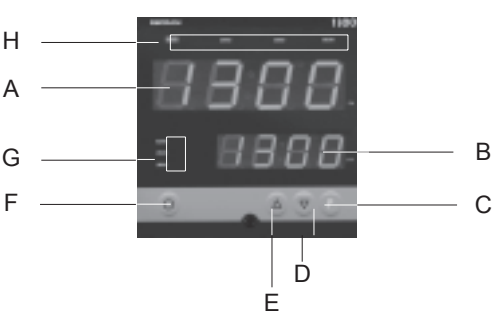

面板保护等级:IP65

尺寸图

1200

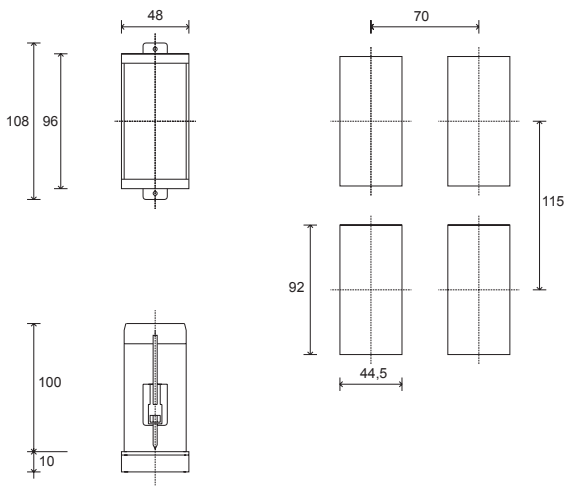

1300

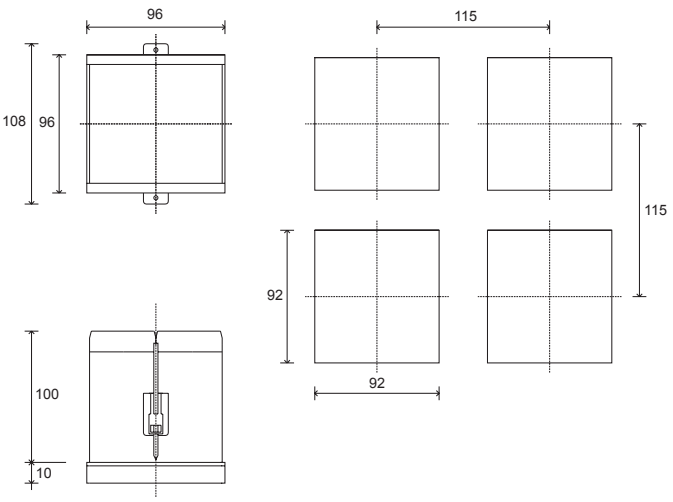

尺寸 : 48x96mm - 96x96mm (1/8DIN - 1/4DIN) 深度 100mm

接线图

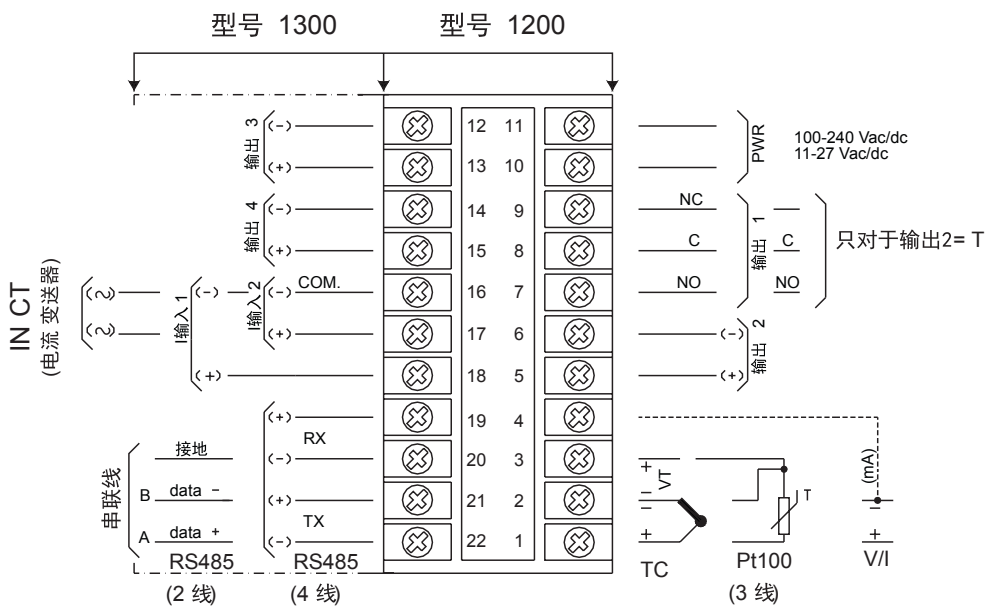

⚠ 按照用户手册进行正确安装

订单代号

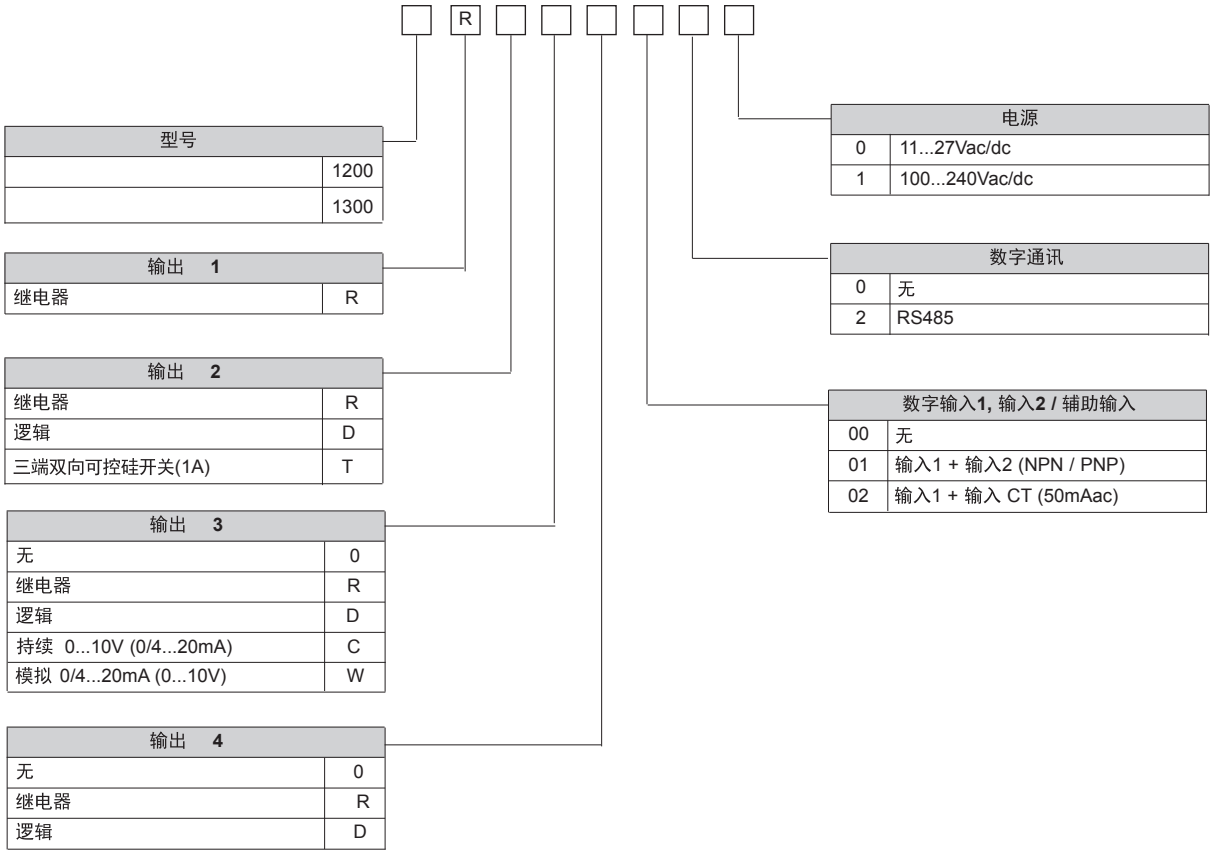

符合ECC89/336/EEC和73/23/CEE参照标准：
EN 61000-6-2（工业环境抗扰度标准）-**EN 61000-6-3**（工业环境辐射标准）- **EN 61010-1**（ 安全 ）